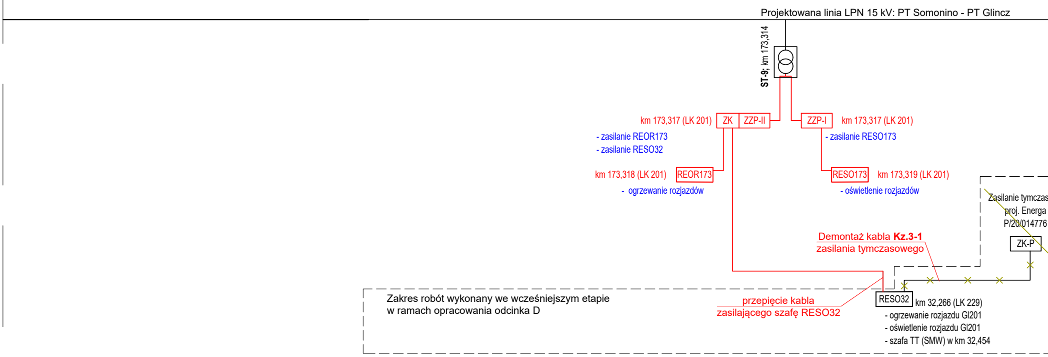
Projektowana linia LPN 15 kV: PT Somonino - PT Glincz
ST-9; km 173,314
km 173,317 (LK 201)
ZK
ZZP-II
ZZP-I
km 173,317 (LK 201)
- zasilanie REOR173
- zasilanie RESO32
- zasilanie RESO173
km 173,318 (LK 201)
REOR173
RESO173
km 173,319 (LK 201)
- ogrzewanie rozjazdów
- oświetlenie rozjazdów
Zasilanie tymczas
proj. Energa
P/20/014776
ZK-P
Demontaż kabla **Kz.3-1**
zasilania tymczasowego
Zakres robót wykonany we wcześniejszym etapie
w ramach opracowania odcinka D
przepięcie kabla
zasilającego szafę RESO32
RESO32
km 32,266 (LK 229)
- ogrzewanie rozjazdu Gl201
- oświetlenie rozjazdu Gl201
- szafa TT (SMW) w km 32,454

proj. ZZP-II w km 173,317		
REOR 173	75	[kW]
RESO 32	16	[kW]
Moc przył.	91	[kW]

proj. ZZP-I w km 173,317		
RSO 173	5	[kW]
Moc przył.	5	[kW]

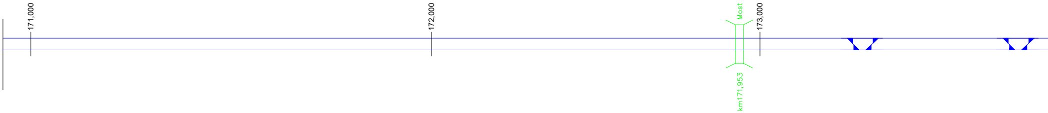
171,000
172,000
Most
173,000
km171,953

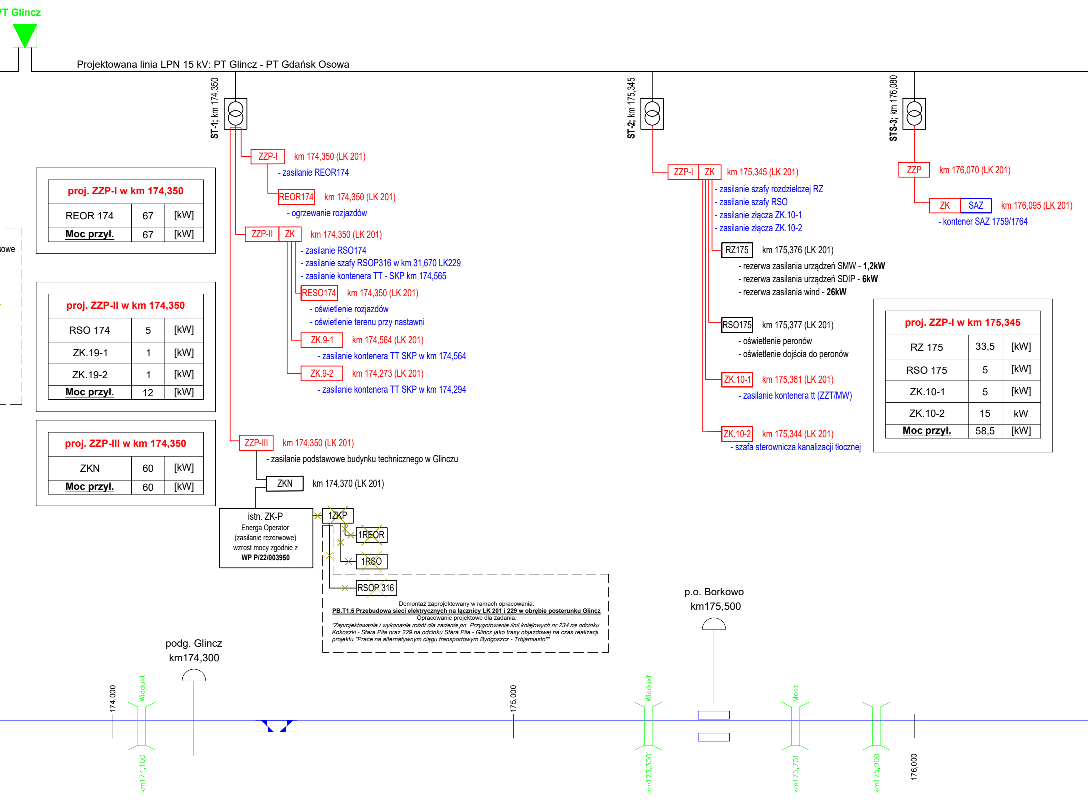
PT Glincz
Projektowana linia LPN 15 kV: PT Glincz - PT Gdańsk Osowa
ST-1; km 174,350
ST-2; km 175,345
STS-3; km 176,080
ZZP-I
km 174,350 (LK 201)
- zasilanie REOR174
REOR174
km 174,350 (LK 201)
- ogrzewanie rozjazdów
ZZP-II
ZK
km 174,350 (LK 201)
- zasilanie RSO174
- zasilanie szafy RSOP316 w km 31,670 LK229
- zasilanie kontenera TT - SKP km 174,565
RESO174
km 174,350 (LK 201)
- oświetlenie rozjazdów
- oświetlenie terenu przy nastawni
ZK.9-1
km 174,564 (LK 201)
- zasilanie kontenera TT SKP w km 174,564
ZK.9-2
km 174,273 (LK 201)
- zasilanie kontenera TT SKP w km 174,294
ZZP-III
km 174,350 (LK 201)
- zasilanie podstawowe budynku technicznego w Glinczu
ZKN
km 174,370 (LK 201)
istn. ZK-P
Energa Operator
(zasilanie rezerwowe)
wzrost mocy zgodnie z
WP P/22/003950
1ZKP
1REOR
1RSO
RSOP 316
ZZP-I
ZK
km 175,345 (LK 201)
- zasilanie szafy rozdzielczej RZ
- zasilanie szafy RSO
- zasilanie złącza ZK.10-1
- zasilanie złącza ZK.10-2
RZ175
km 175,376 (LK 201)
- rezerwa zasilania urządzeń SMW - 1,2kW
- rezerwa zasilania urządzeń SDIP - 6kW
- rezerwa zasilania wind - 26kW
RSO175
km 175,377 (LK 201)
- oświetlenie peronów
- oświetlenie dojścia do peronów
ZK.10-1
km 175,361 (LK 201)
- zasilanie kontenera tt (ZZT/MW)
ZK.10-2
km 175,344 (LK 201)
- szafa sterownicza kanalizacji tłocznej
ZZP
km 176,070 (LK 201)
ZK
SAZ
km 176,095 (LK 201)
- kontener SAZ 1759/1764
sowe
podg. Glincz
km174,300
p.o. Borkowo
km175,500
174,000
175,000
176,000
Wiadukt
km174,100
Wiadukt
km175,300
Most
km175,701
km175,900

proj. ZZP-I w km 174,350		
REOR 174	67	[kW]
Moc przył.	67	[kW]

proj. ZZP-II w km 174,350		
RSO 174	5	[kW]
ZK.19-1	1	[kW]
ZK.19-2	1	[kW]
Moc przył.	12	[kW]

proj. ZZP-III w km 174,350		
ZKN	60	[kW]
Moc przył.	60	[kW]

proj. ZZP-I w km 175,345		
RZ 175	33,5	[kW]
RSO 175	5	[kW]
ZK.10-1	5	[kW]
ZK.10-2	15	kW
Moc przył.	58,5	[kW]

Demontaż zaprojektowany w ramach opracowania:

PB.T1.5 Przebudowa sieci elektrycznych na łącznicy LK 201 i 229 w obrębie posterunku Glincz

Opracowanie projektowe dla zadania:

"Zaprojektowanie i wykonanie robót dla zadania pn. Przygotowanie linii kolejowych nr 234 na odcinku Kokoszki - Stara Piła oraz 229 na odcinku Stara Piła - Glincz jako trasy objazdowej na czas realizacji projektu "Prace na alternatywnym ciągu transportowym Bydgoszcz - Trójamiasto""

proj. ZZP w km 176,070		
SAZ 1759/1764	7,5	[kW]
Moc przył.	7,5	[kW]

proj. ZZP w km 177,900		
RZ 177	33,5	[kW]
RSO 177	5	[kW]
ZK.12-1	6	[kW]
Moc przył.	44,5	[kW]

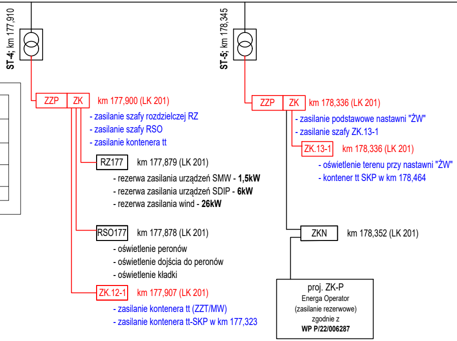

ST-4; km 177,910
ST-5; km 178,345
ZZP
ZK
km 177,900 (LK 201)
- zasilanie szafy rozdzielczej RZ
- zasilanie szafy RSO
- zasilanie kontenera tt
RZ177
km 177,879 (LK 201)
- rezerwa zasilania urządzeń SMW - **1,5kW**
- rezerwa zasilania urządzeń SDIP - **6kW**
- rezerwa zasilania wind - **26kW**
RSO177
km 177,878 (LK 201)
- oświetlenie peronów
- oświetlenie dojścia do peronów
- oświetlenie kładki
ZK.12-1
km 177,907 (LK 201)
- zasilanie kontenera tt (ZZT/MW)
- zasilanie kontenera tt-SKP w km 177,323
ZZP
ZK
km 178,336 (LK 201)
- zasilanie podstawowe nastawni "ŻW"
- zasilanie szafy ZK.13-1
ZK.13-1
km 178,336 (LK 201)
- oświetlenie terenu przy nastawni "ŻW"
- kontener tt SKP w km 178,464
ZKN
km 178,352 (LK 201)
proj. ZK-P
Energa Operator
(zasilanie rezerwowe)
zgodnie z
WP P/22/006287

proj. ZZP w km 178,336		
ZK.13-1	3	[kW]
ZKN	55	[kW]
Moc przył.	58	[kW]

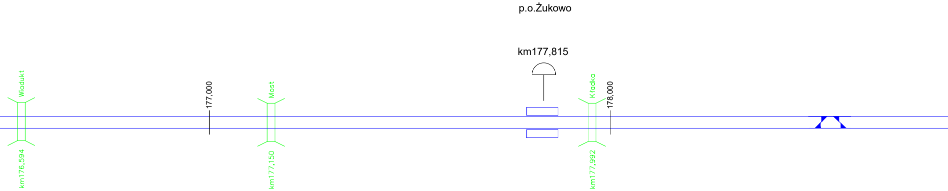

p.o.Żukowo
km177,815
Wiadukt
km176,594
177,000
Most
km177,150
Kładka
km177,992
178,000

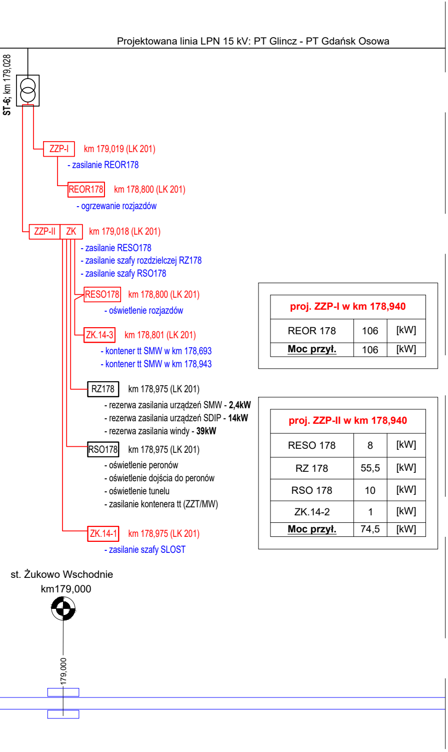
Projektowana linia LPN 15 kV: PT Glincz - PT Gdańsk Osowa
ST-6; km 179,028
ZZP-I km 179,019 (LK 201)
- zasilanie REOR178
REOR178 km 178,800 (LK 201)
- ogrzewanie rozjazdów
ZZP-II ZK km 179,018 (LK 201)
- zasilanie RESO178
- zasilanie szafy rozdzielczej RZ178
- zasilanie szafy RSO178
RESO178 km 178,800 (LK 201)
- oświetlenie rozjazdów
ZK.14-3 km 178,801 (LK 201)
- kontener tt SMW w km 178,693
- kontener tt SMW w km 178,943
RZ178 km 178,975 (LK 201)
- rezerwa zasilania urządzeń SMW - **2,4kW**
- rezerwa zasilania urządzeń SDIP - **14kW**
- rezerwa zasilania windy - **39kW**
RSO178 km 178,975 (LK 201)
- oświetlenie peronów
- oświetlenie dojścia do peronów
- oświetlenie tunelu
- zasilanie kontenera tt (ZZT/MW)
ZK.14-1 km 178,975 (LK 201)
- zasilanie szafy SLOST
st. Żukowo Wschodnie
km179,000
179,000

proj. ZZP-I w km 178,940		
REOR 178	106	[kW]
Moc przył.	106	[kW]

proj. ZZP-II w km 178,940		
RESO 178	8	[kW]
RZ 178	55,5	[kW]
RSO 178	10	[kW]
ZK.14-2	1	[kW]
Moc przył.	74,5	[kW]

Zamawiający

PKP POLSKIE LINIE KOLEJOWE S.A.
ul. Targowa 74
03-734 Warszawa

Wykonawca - Lider konsorcjum

EGIS Poland Sp. z o.o.
ul. Domaniewska 39A, 02-672 Warszawa
tel. (22) 20 30 100 ; fax (22) 20 30 101, e-mail: biuro@egis-poland.com

Wykonawca - Partner konsorcjum

Databout Sp. z o.o.
ul. Bitwy Warszawskiej 1920 r. 7, 02-366 Warszawa
tel. (22) 492 71 00 ; fax (22) 492 71 13, e-mail: kontakt@databout.pl

Nazwa projektu

„Prace na alternatywnym ciągu transportowym Bydgoszcz - Trójmiasto"

Nazwa zadania

Odcinek B - Roboty budowlane na linii kolejowej nr 201 odc. Somonino - Gdańsk Osowa
realizowane w ramach projektu "Prace na alternatywnym ciągu transportowym Bydgoszcz -Trójmiasto"

Adres obiektu budowlanego

Województwo pomorskie, powiat: kartuski, gdański
gmina: Somonino, Kartuzy, Żukowo, Gdańsk

Nazwa obiektu budowlanego

Linia kolejowa wraz z infrastrukturą towarzyszącą

Stadium

Projekt wykonawczy

Tom / Część / Tytuł opracowania

TOM II Projekt Wykonawczy
Część 5 - Elektroenergetyka nietrakcyjna
Zeszyt 1 - Sieci, instalacje i urządzenia energetyki do 1kV

Odcinek

Odcinek B
Linia kolejowa 201 od km 163,250 do km 187,045

Tytuł rysunku

Schemat zasilania

Data 01.03.2022

Skala -

Nr rysunku P224-PW-ELE-02-001-2002-10.2

Zespół autorski

Stanowisko	Imię i Nazwisko	Nr uprawnień budowlanych	Specjalność uprawnień bud.	Podpis
Projektant koordynator	mgr inż. Piotr Supernak	MAP/0059/POOE/11	Instalacyjna	
Projektant	mgr inż. Piotr Sobiejewski	MAZ/0271/POOE/14	Instalacyjna	
Projektant	mgr inż. Grzegorz Karpierz	MAP/0036/PBE/21	Instalacyjna	Karpierz
Sprawdzający	mgr inż. Przemysław Łozicki	SWK/0150/PBE/15	Instalacyjna	Łozicki
Opracował	mgr inż. Łukasz Czekaj			