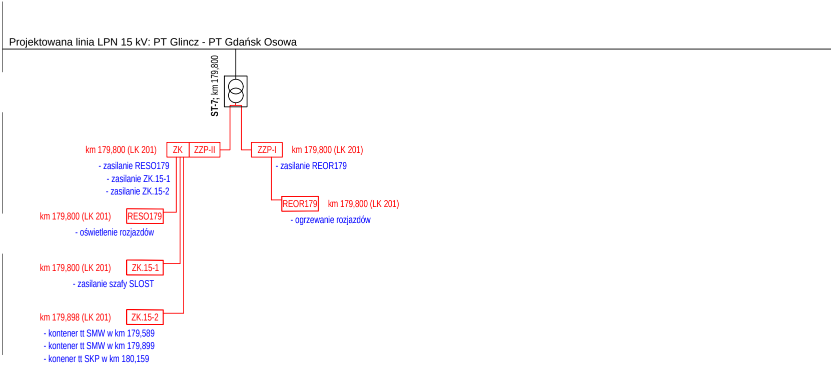

Projektowana linia LPN 15 kV: PT Glincz - PT Gdańsk Osowa
ST-7; km 179,800
km 179,800 (LK 201)
ZK
ZZP-II
- zasilanie RESO179
- zasilanie ZK.15-1
- zasilanie ZK.15-2
ZZP-I
km 179,800 (LK 201)
- zasilanie REOR179
REOR179
km 179,800 (LK 201)
- ogrzewanie rozjazdów
km 179,800 (LK 201)
RESO179
- oświetlenie rozjazdów
km 179,800 (LK 201)
ZK.15-1
- zasilanie szafy SLOST
km 179,898 (LK 201)
ZK.15-2
- kontener tt SMW w km 179,589
- kontener tt SMW w km 179,899
- konener tt SKP w km 180,159

| proj. ZZP-II w km 179,800 | | |
|---|---|---|
| RESO 179 | 5 | [kW] |
| ZK.15-1 | 1 | [kW] |
| ZK.15-2 | 3 | [kW] |
| **Moc przył.** | 9 | [kW] |

| proj. ZZP-I w km 179,800 | | |
|---|---|---|
| REOR 179 | 120 | [kW] |
| **Moc przył.** | 120 | [kW] |

| proj. ZZP-II w km 181,410 | | |
|---|---|---|
| ZK.17-1 | 7,5 | [kW] |
| ZK.17-2 | 7,5 | [kW] |
| **Moc przył.** | 15 | [kW] |

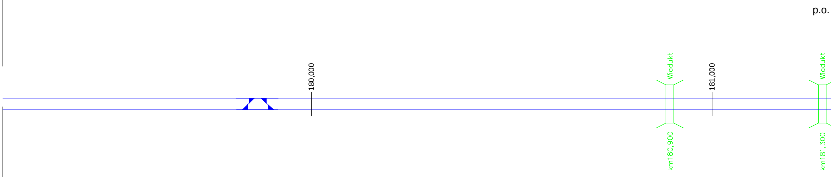

p.o.
180,000
Wiadukt
181,000
Wiadukt
km180,900
km181,300

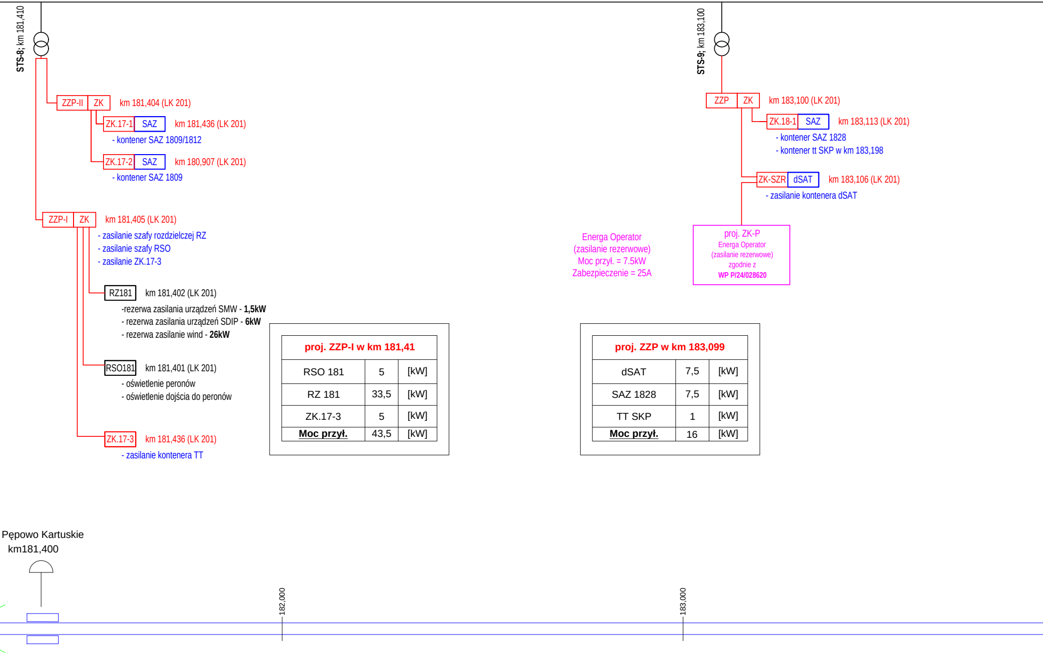
STS-8; km 181,410
ZZP-II
ZK
km 181,404 (LK 201)
ZK.17-1
SAZ
km 181,436 (LK 201)
- kontener SAZ 1809/1812
ZK.17-2
SAZ
km 180,907 (LK 201)
- kontener SAZ 1809
ZZP-I
ZK
km 181,405 (LK 201)
- zasilanie szafy rozdzielczej RZ
- zasilanie szafy RSO
- zasilanie ZK.17-3
RZ181
km 181,402 (LK 201)
-rezerwa zasilania urządzeń SMW - 1,5kW
- rezerwa zasilania urządzeń SDIP - 6kW
- rezerwa zasilanie wind - 26kW
RSO181
km 181,401 (LK 201)
- oświetlenie peronów
- oświetlenie dojścia do peronów
ZK.17-3
km 181,436 (LK 201)
- zasilanie kontenera TT
STS-9; km 183,100
ZZP
ZK
km 183,100 (LK 201)
ZK.18-1
SAZ
km 183,113 (LK 201)
- kontener SAZ 1828
- kontener tt SKP w km 183,198
ZK-SZR
dSAT
km 183,106 (LK 201)
- zasilanie kontenera dSAT
Energa Operator
(zasilanie rezerwowe)
Moc przył. = 7.5kW
Zabezpieczenie = 25A
proj. ZK-P
Energa Operator
(zasilanie rezerwowe)
zgodnie z
WP P/24/028620
Pępowo Kartuskie
km181,400
182,000
183,000

| **proj. ZZP-I w km 181,41** | | |
|---|---|---|
| RSO 181 | 5 | [kW] |
| RZ 181 | 33,5 | [kW] |
| ZK.17-3 | 5 | [kW] |
| **Moc przył.** | 43,5 | [kW] |

| **proj. ZZP w km 183,099** | | |
|---|---|---|
| dSAT | 7,5 | [kW] |
| SAZ 1828 | 7,5 | [kW] |
| TT SKP | 1 | [kW] |
| **Moc przył.** | 16 | [kW] |

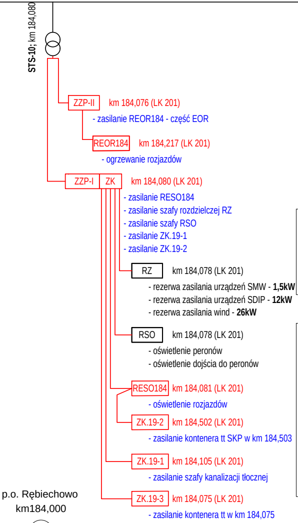
STS-10; km 184,080
ZZP-II
km 184,076 (LK 201)
- zasilanie REOR184 - część EOR
REOR184
km 184,217 (LK 201)
- ogrzewanie rozjazdów
ZZP-I
ZK
km 184,080 (LK 201)
- zasilanie RESO184
- zasilanie szafy rozdzielczej RZ
- zasilanie szafy RSO
- zasilanie ZK.19-1
- zasilanie ZK.19-2
RZ
km 184,078 (LK 201)
- rezerwa zasilania urządzeń SMW - **1,5kW**
- rezerwa zasilania urządzeń SDIP - **12kW**
- rezerwa zasilania wind - **26kW**
RSO
km 184,078 (LK 201)
- oświetlenie peronów
- oświetlenie dojścia do peronów
RESO184
km 184,081 (LK 201)
- oświetlenie rozjazdów
ZK.19-2
km 184,502 (LK 201)
- zasilanie kontenera tt SKP w km 184,503
ZK.19-1
km 184,105 (LK 201)
- zasilanie szafy kanalizacji tłocznej
ZK.19-3
km 184,075 (LK 201)
- zasilanie kontenera tt w km 184,075
p.o. Rębiechowo
km184,000

| proj. ZZP-II w km 184,230 | | |
|---|---|---|
| REOR 184 | 110 | [kW] |
| **Moc przył.** | 110 | [kW] |

| proj. ZZP-II w km 184,080 | | |
|---|---|---|
| RSO 184 | 5 | [kW] |
| RZ 184 | 39,5 | [kW] |
| RESO 184 | 5 | [kW] |
| ZK.19-1 | 25 | [kW] |
| ZK.19-3 | 5 | [kW] |
| **Moc przył.** | 79,5 | [kW] |

| proj. ZZP-II w km 186,425 | | |
|---|---|---|
| REOR 186 | 88 | [kW] |
| **Moc przył.** | 88 | [kW] |

| proj. ZZP-I w km 186,425 | | |
|---|---|---|
| RESO 186 | 4 | [kW] |
| ZK.20-1 | 1 | [kW] |
| **Moc przył.** | 5 | [kW] |

| proj. ZZP-III w km 186,425 | | |
|---|---|---|
| istn. SRK1 | 25 | [kW] |
| **Moc przył.** | 25 | [kW] |

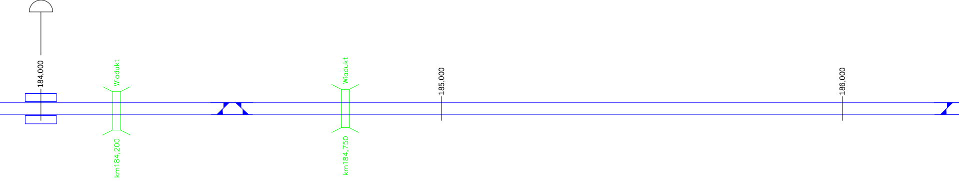
184,000
Wiadukt
km184,200
Wiadukt
km184,750
185,000
186,000

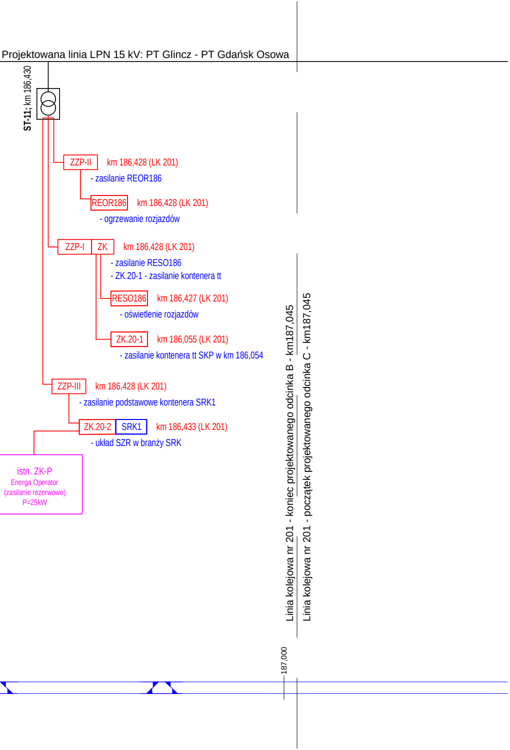
Projektowana linia LPN 15 kV: PT Glincz - PT Gdańsk Osowa
ST-11; km 186,430
ZZP-II
km 186,428 (LK 201)
- zasilanie REOR186
REOR186
km 186,428 (LK 201)
- ogrzewanie rozjazdów
ZZP-I
ZK
km 186,428 (LK 201)
- zasilanie RESO186
- ZK.20-1 - zasilanie kontenera tt
RESO186
km 186,427 (LK 201)
- oświetlenie rozjazdów
ZK.20-1
km 186,055 (LK 201)
- zasilanie kontenera tt SKP w km 186,054
ZZP-III
km 186,428 (LK 201)
- zasilanie podstawowe kontenera SRK1
ZK.20-2
SRK1
km 186,433 (LK 201)
- układ SZR w branży SRK
istn. ZK-P
Energa Operator
(zasilanie rezerwowe)
P=25kW
Linia kolejowa nr 201 - koniec projektowanego odcinka B - km187,045
Linia kolejowa nr 201 - początek projektowanego odcinka C - km187,045
187,000

## Wykaz zmian

| Nr rewizji | Opis zmian | Data | Podpis |
|---|---|---|---|
| 1 | W związku z zwiększeniem mocy przyłączeniowej istniejącego ZK-P (SL1) w km 174,370 wykonanym w ramach kontraktu sąsiedniego, nie ma już konieczności zwiększania mocy przyłączeniowej w ramach przebudowy LK201. WP nr P/22/003950 nie będą procedowane. Zaktualizowano warunki przyłączenia, które utraciły ważność | 13.11.2024 | **mgr inż. Grzegorz Karpierz**<br>Uprawnienia budowlane do projektowania bez ograniczeń w specjalności instalacyjnej w zakresie sieci, instalacji i urządzeń elektrycznych i elektroenergetycznych<br>Nr ewid. MAP/0036/PBE/21<br>Karpierz |

*Zamawiający*

PKP POLSKIE LINIE KOLEJOWE S.A.
ul. Targowa 74
03-734 Warszawa

*Wykonawca - Lider konsorcjum*

EGIS Poland Sp. z o.o.
ul. Domaniewska 39A, 02-672 Warszawa
tel. (22) 20 30 100 ; fax (22) 20 30 101, e-mail: biuro@egis-poland.com

*Wykonawca - Partner konsorcjum*

Databout Sp. z o.o.
ul. Bitwy Warszawskiej 1920 r. 7, 02-366 Warszawa
tel. (22) 492 71 00 ; fax (22) 492 71 13, e-mail: kontakt@databout.pl

*Nazwa projektu*

„Prace na alternatywnym ciągu transportowym Bydgoszcz - Trójmiasto"

*Nazwa zadania*

**Odcinek B** - Roboty budowlane na linii kolejowej nr 201 odc. Somonino - Gdańsk Osowa
realizowane w ramach projektu "Prace na alternatywnym ciągu transportowym Bydgoszcz -Trójmiasto"

*Adres obiektu budowlanego*

Województwo pomorskie, powiat: kartuski, gdański
gmina: Somonino, Kartuzy, Żukowo, Gdańsk

*Nazwa obiektu budowlanego*

Linia kolejowa wraz z infrastrukturą towarzyszącą

*Stadium*

Projekt wykonawczy

*Tom / Część / Tytuł opracowania*

TOM II Projekt Wykonawczy
Część 5 - Elektroenergetyka nietrakcyjna
Zeszyt 1 - Sieci, instalacje i urządzenia energetyki do 1kV

*Odcinek*

Odcinek B
Linia kolejowa 201 od km 163,250 do km 187,045

*Tytuł rysunku*

Schemat zasilania

*Data*

01.03.2022

*Skala*

-

*Nr rysunku*

P224-PW-ELE-02-001-2003-10.2

Zespół autorski

| Stanowisko | Imię i Nazwisko | Nr uprawnień budowlanych | Specjalność uprawnień bud. | Podpis |
|---|---|---|---|---|
| Projektant koordynator | mgr inż. Piotr Supernak | MAP/0059/POOE/11 | Instalacyjna | |
| Projektant | mgr inż. Piotr Sobiejewski | MAZ/0271/POOE/14 | Instalacyjna | |
| Projektant | mgr inż. Grzegorz Karpierz | MAP/0036/PBE/21 | Instalacyjna | Karpierz |
| Sprawdzający | mgr inż. Przemysław Łozicki | SWK/0150/PBE/15 | Instalacyjna | Łozicki |
| Opracował | mgr inż. Łukasz Czekaj | | | |