Obiekt nn-C1
km 187+520 LK201
Linia napowietrzna nn 0,4kV 4xAL50mm^2
stacja: T-1461 "Barniewice II"
Własność: ENERGA Operator S.A.
WP: R/22/075344/2
UZG: GD/1/0216/2023

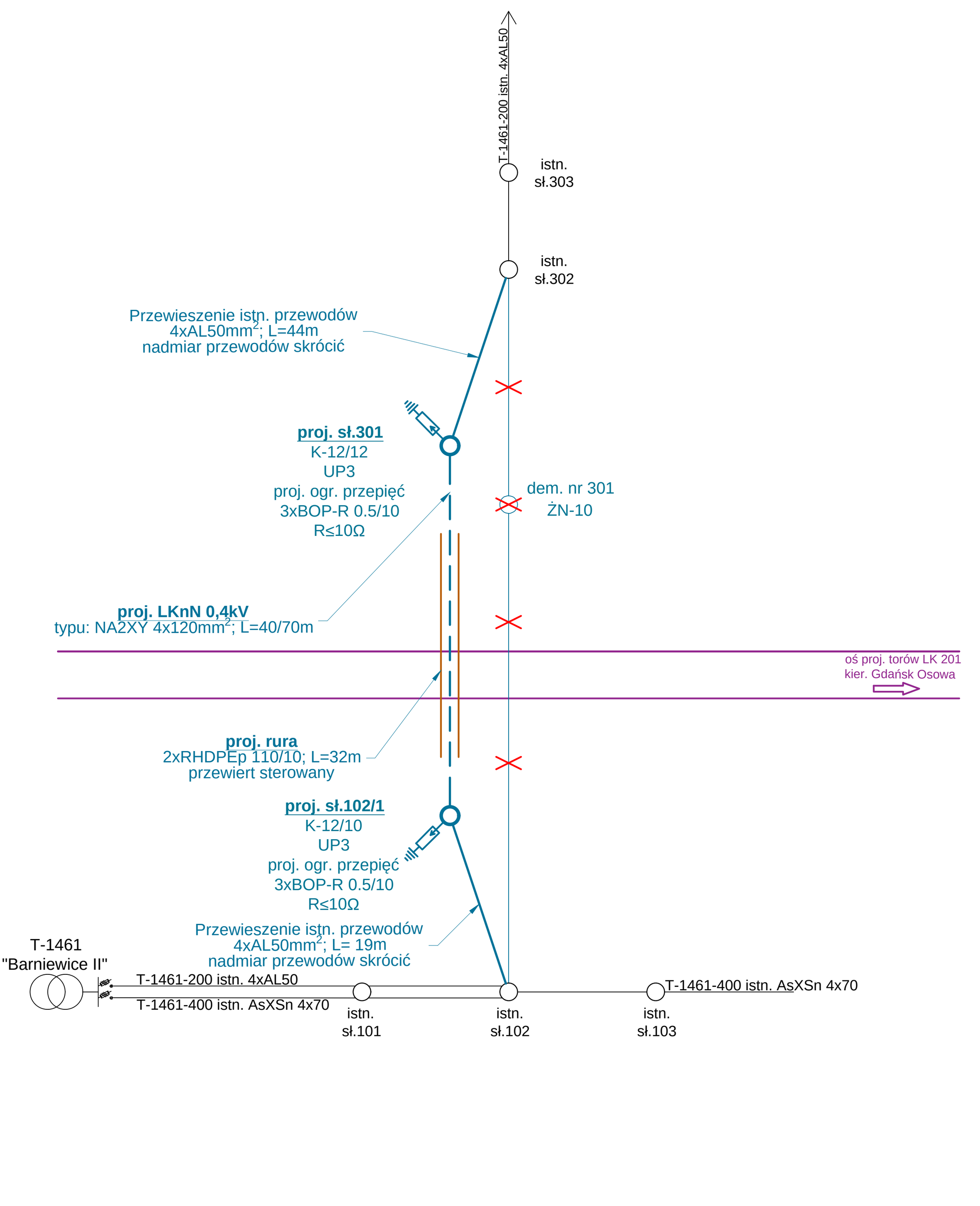

Obiekt nn-C3
km 187+900 LK201
Linia kablowa nN 0,4kV YAKY 4x120mm^2
Zasilana: T-317170 Nowy Świat 66
Własność: ENERGA Operator S.A.

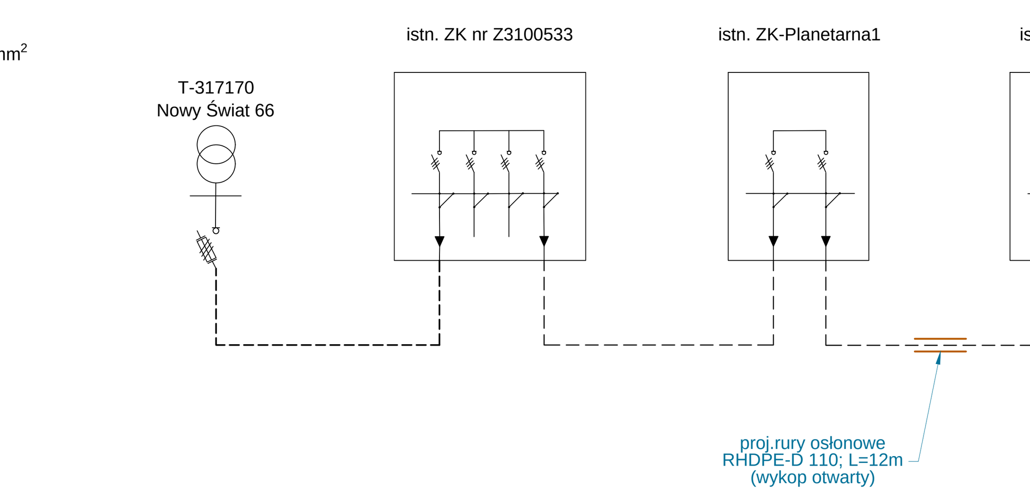

Obiekt nn-C4
km 188+855 LK201
Linia kablowa nn 0,4kV YAKXS 4x240mm^2
stacja: T-16521 "Boczna"
Własność: ENERGA Operator S.A.
WP: R/22/075344/2
UZG: GD/1/0216/2023

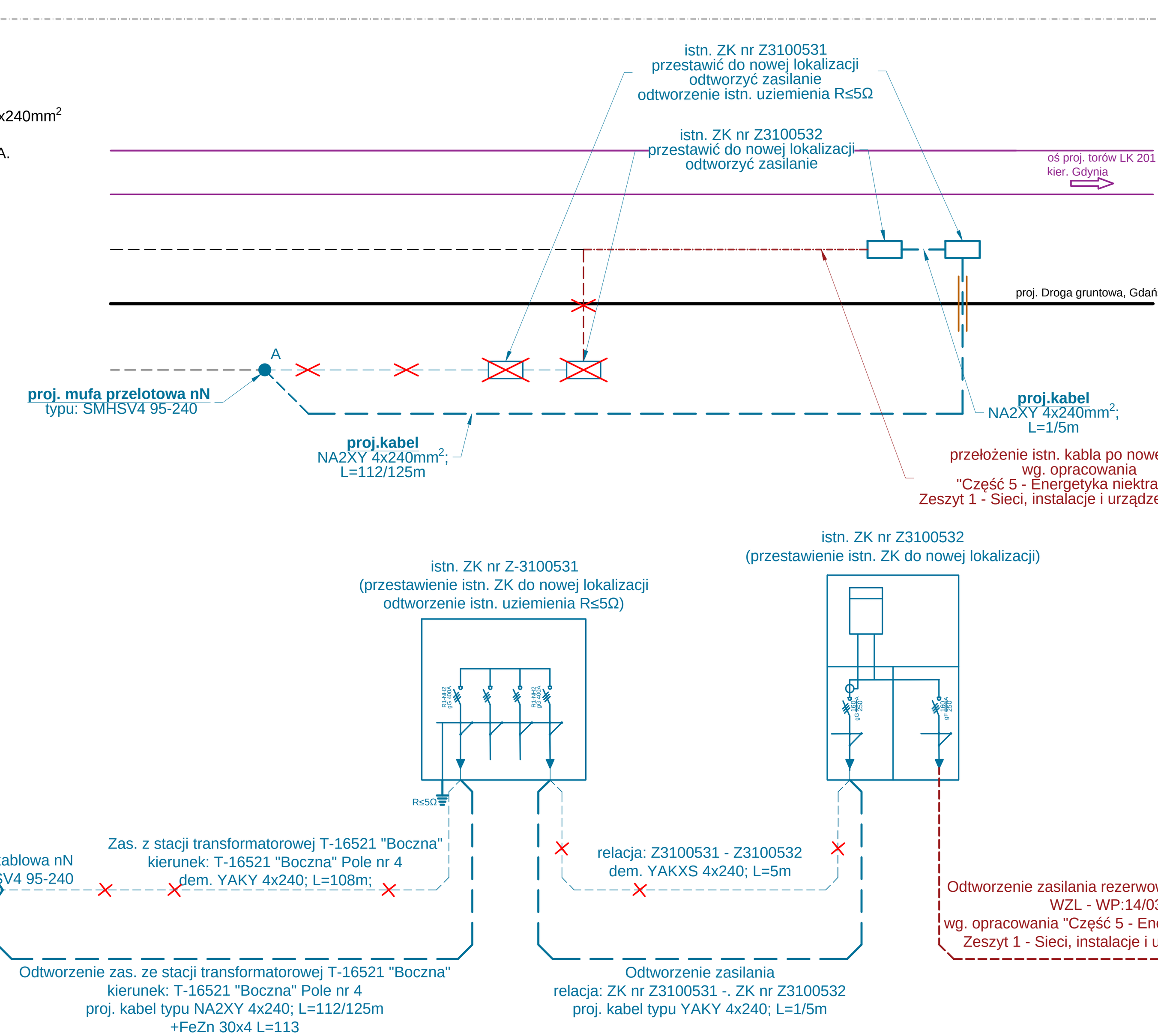

Obiekt nn-C4
Linia nn T-16521
długość trasy proj.:
NA2XY 4x240mm^2; L=140m
długość trasy dem.:
YAKY 4x240mm^2; L=113m

Obiekt SN-C5
km 188+855 LK201
Linia kablowa SN 15kV HAKnFtA 3x95mm^2
nr 014106
Relacji: SŁ31(LN014101) - T-1477 "Osowa Jezioro"
Własność: ENERGA Operator S.A.

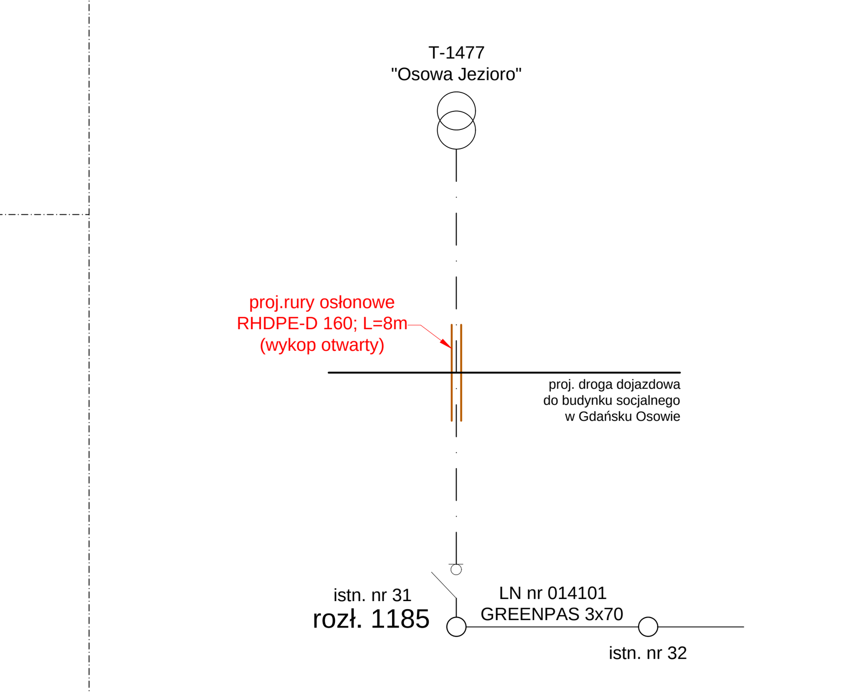

Obiekt SN-C5a
km 189+370 LK201
Linia kablowa SN 15kV 3xXRUHAKXS 1x70mm^2
nr S310157
Relacji: SŁ12(LN014076) - ST-10-30
Własność: ENERGA Operator S.A.

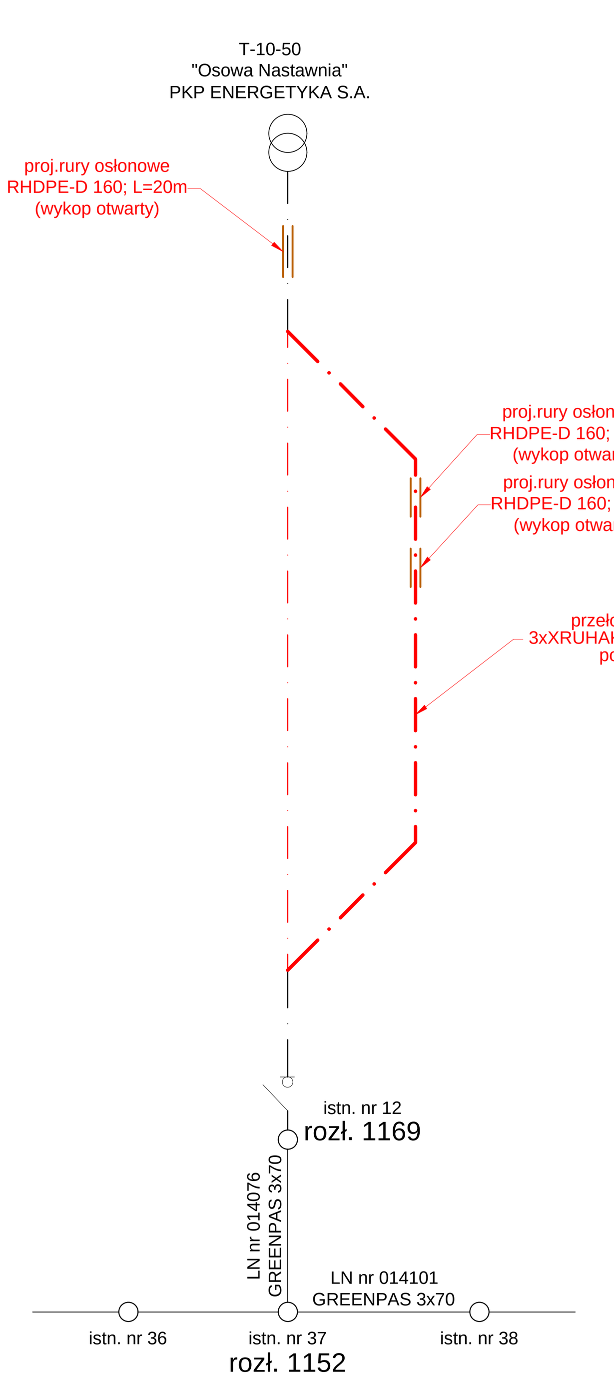

Obiekt ośw-C1
km 189+300 - 189+400 LK201
Oświetlenie ul. Letniskowej w Gdańsku
YAKXS 4x25mm^2
Zasilanie: SOU-435 "Barniewicka"
Własność: Gdański Zarząd Dróg i Zieleni
WP: IE/123/2019/JR
UZG: GZDIZ.ZD.6336.9.3.2023/2024/KS.6063

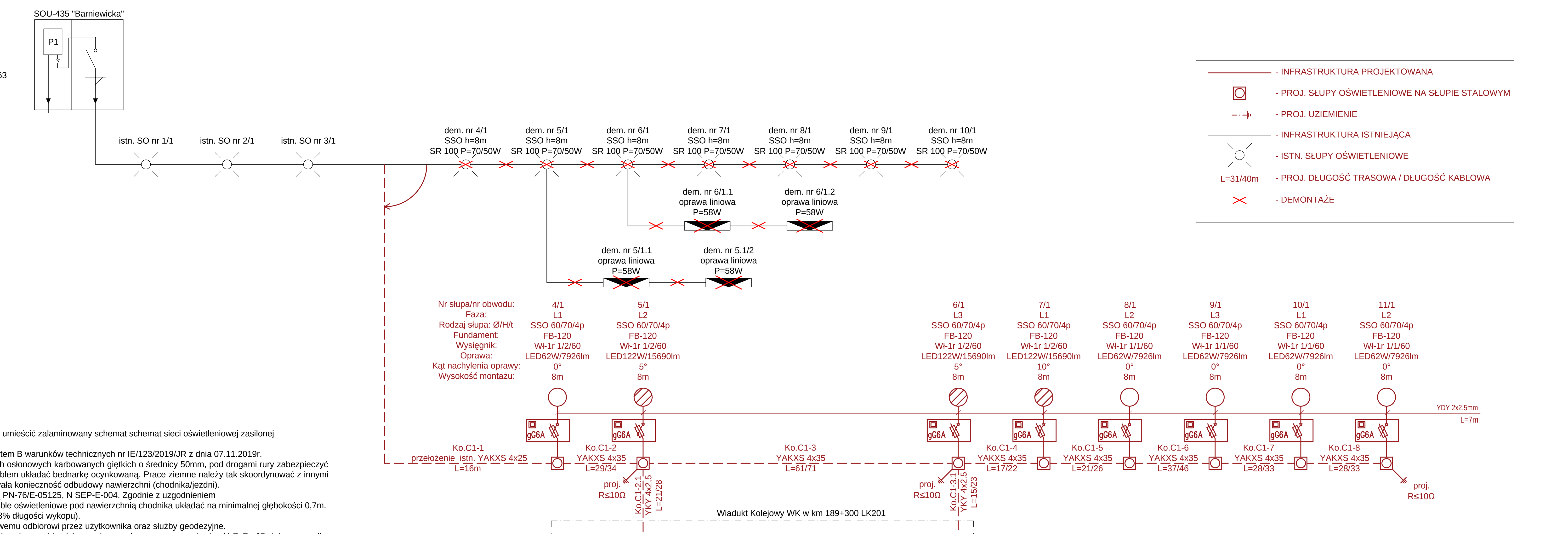

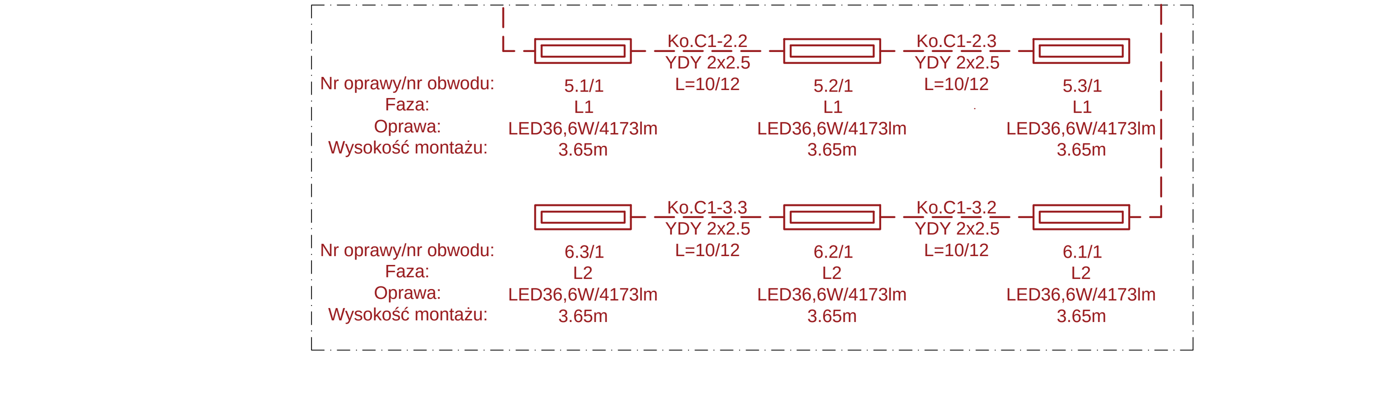

UWAGA:
1. W istniejącej szafce oświetleniowej należy umieścić zalaminowany schemat schemat sieci oświetleniowej zasilonej z przedmiotowej szafki
2. Standard wykonania robót zgodnie z punktem B warunków technicznych nr IE/123/2019/JR z dnia 07.11.2019r.
3. Kable należy prowadzić w całości w rurach osłonowych karbowanych giętkich o średnicy 50mm, pod drogami rury zabezpieczyć rurami osłonowymi typu RHDPE110. Pod kablem układać bednarkę ocynkowaną. Prace ziemne należy tak skoordynować z innymi branżami na etapie budowy by nie występowała konieczność odbudowy nawierzchni (chodnika/jezdni).
4. Układanie kabli wykonać zgodnie z normą PN-76/E-05125, N SEP-E-004. Zgodnie z uzgodnieniem nr GZDiZ.ZD.6336.43.3.2021.KS.432,781 kable oświetleniowe pod nawierzchnią chodnika układać na minimalnej głębokości 0,7m.
5. Kabel układać linią falistą z zapasem (do 3% długości wykopu).
6. Kable przed zasypaniem podlegają etapowemu odbiorowi przez użytkownika oraz służby geodezyjne.
7. Przy przebudowie linii kablowych nn należy odtworzyć istniejący uziom poziomy za pomocą bednarki FeZn 25x4 (w przypadku wykonywania rowu kablowego przewód uziemiający z bednarki ułożyć po trasie rowu wykopu min. 10cm pod linią kablową) po czym połączyć projektowaną z nieprzebudowaną bednarką poprzez spawanie.
8. Zastosować słupy okrągłe, stożkowe, stalowe, z "niewidocznym szwem", ocynkowane w kolorze tożsamym z isteniejącym oświetleniem ul. Letniskowej, w wykończeniu mat struktura. Podstawę i dolną część słupa zabezpieczyć elastomerem o kolorze maksymalnie zbliżonym do koloru słupa (Sposób oznaczania słupów SSO Ø/H/tp - S - stożkowy, S - słup, O - Oświetleniowy, Ø - średnica górna słupa [mm], H - wysokość [dm], t - grubość ścianki [mm], p - z podstawą)
9. Zastosować wysięgniki łukowe o geometrii jak istniejące w ul. Letniskowej. (Sposób oznaczenia wysięgników: Wl-1r-H/W/Ø
10. Kable pomiędzy oprawami liniowymi układać w wandaloodpornych profilach pełniących rolę dystansu pomiędzy oprawami wyposażonych w zaślepki tworzące linię świetlną.

Wykaz zmian

Nr rewizji	Opis zmian	Data	Podpis
1	W zwiazku z procedowanym uzgodnieniem przebudowy oświetlenia ul. Letniskowej zmieniono typ zastosowanych opraw (moc, temperatura barwowa) oraz wskazano wizualny wygląd oprawy (zgodny z oczekiwaniami GZDiZ).	13.11.2024	mgr inż. Grzegorz Karpierz, Uprawnienia budowlane do projektowania bez ograniczeń w specjalności instalacyjnej w zakresie sieci, instalacji i urządzeń elektrycznych i elektroenergetycznych, Nr ewid. MAP/0036/PBE/21 [podpis]

UWAGA
1. Skrzyżowania z pozostałymi mediami należy zabezpieczyć na całej długości skrzyżowaia oraz 0,5m w obie strony z wykorzystaniem rur osłonowych typu RHDPEk lub RHDPE-D o średnicy Ø110 dla kabli nN i Ø160 dla kabli SN
2. W miejscach przejść pod drogami kabel układać w rurze przepustowej na głębokości 1m
3. Po robotach teren w rejonie inwestycji należy uporządkować i przywrócić do stanu pierwotnego, nie gorszego niż stan przed przystąpieniem do wykonywania robót.
4. W trakcie wykonywania robót, w przypadku napotkania na nie zinwentaryzowane uzbrojenie, należy ja zabezpieczyć i powiadomić Użytkownika. Wszelkie napotkane urządzenia energetyczne należy traktować jako czynne, będące pod napięciem i grożące porażeniem.
5. Przed przystąpieniem do prac należy potwierdzić u Wykonawcy robót torowych i drogowych rzędne projektowanego torowiska i innych nawierzchni w miejscu skrzyżowań z projektowanymi trasami kablowymi.
6. Prace ziemne należy tak skoordynować z innymi branżami na etapie budowy by nie występowała konieczność odbudowy nawierzchni (chodnika/jezdni).
7. Określenia materiałów i technologii za pomocą znaków towarowych i nazw handlowych użyto w celu dostatecznie dokładnego opisania elementów budowlanych. W każdym przypadku dopuszcza się zastosowanie materiałów i technologii równoważnych. (Opis zakresu równoważności - P224-PB-ELE-07-002-OPT pkt. 7)
8. Wskazane z projekcie słupy oraz inny osprzęt uziemić. Przy przebudowie linii kablowych należy wykonać uziomy poziome poprzez ułożenie bednarki FeZn 30x4 na dnie wykopu pod kablem na całej długości linii kablowej. Projektowaną bednarkę należy połączyć z dostępnymi uziomami przez spawanie, zgrzewanie lub skręcanie dwoma śrubami M10 albo uchwytami śrubowymi. Miejsca połączeń zabezpieczyć przed korozją przez pokrycie np. masą asfaltową.

Zamawiający
PKP POLSKIE LINIE KOLEJOWE S.A.
ul. Targowa 74
03-734 Warszawa

Wykonawca - Lider konsorcjum
EGIS Poland Sp. z o.o.
ul. Domaniewska 39A, 02-672 Warszawa
tel. (22) 20 30 100 ; fax (22) 20 30 101, e-mail: biuro@egis-poland.com

Wykonawca - Partner konsorcjum
Databout Sp. z o.o.
ul. Bitwy Warszawskiej 1920 r. 7, 02-366 Warszawa
tel. (22) 492 71 00 ; fax (22) 492 71 13, e-mail: recepcja@databout.pl

Nazwa projektu
„Prace na alternatywnym ciągu transportowym Bydgoszcz - Trójmiasto"

Nazwa zadania
Odcinek C1 - Roboty budowlane na linii kolejowej nr 201 odc. Gdańsk Osowa - Gdynia Główna realizowane w ramach projektu „Prace na alternatywnym ciągu transportowym Bydgoszcz - Trójmiasto"

Adres obiektu budowlanego
Województwo pomorskie, powiaty: kartuski, m. Gdańsk, m. Gdynia, gminy: Żukowo - G, M. Gdańsk, M. Gdynia,

Nazwa obiektu budowlanego Linia kolejowa wraz z infrastrukturą towarzyszącą	*Stadium* Projekt Wykonawczy
Tom / Część / Tytuł opracowania TOM II Projekt Wykonawczy, Część 5 - Elektroenergetyka nietrakcyjna, Zeszyt 2 - Kolizje	*Odcinek* Odcinek C1, Linia kolejowa 201od km 187,045 do km 191,629
Tytuł rysunku Schemat przebudowy	
Data 18.04.2023 / *Skala* -	*Nr rysunku* P224-PW-ELE-07-002-2001 -10.1

Zespół autorski

Stanowisko	Imię i Nazwisko	Nr uprawnień budowlanych	Specjalność uprawnień bud.	Podpis
Projektant koordynator	mgr inż. Piotr Supernak	MAP/0059/POOE/11	Instalacyjna	[podpis]
Projektant	mgr inż. Piotr Sobiejewski	MAZ/271/POOE/14	Instalacyjna	[podpis]
Projektant	mgr inż. Grzegorz Karpierz	MAP/0036/PBE/21	Instalacyjna	[podpis]
Sprawdzający	mgr inż. Przemysław Łozicki	SWK/0150/PBE/15	Instalacyjna	[podpis]
Opracował	mgr inż. Łukasz Czekaj			